Technický list

Vlastnosti produktu

Sporák kombinovaný s horkovzdušnou elektrickou troubou GN 1/1 - 6x hořák 230 V / 1N

Model	**Sap kód**	00002059
SPT 90 GLS	**Skupina artiklů**	Sporáky



- Typ spotřebiče: Kombinované zařízení
- Příkon zóny 1 [kW]: 4,5
- Příkon zóny 2 [kW]: 4,5
- Příkon zóny 3 [kW]: 4,5
- Příkon zóny 4 [kW]: 4,5
- Příkon zóny 5 [kW]: 4,5
- Příkon zóny 6 [kW]: 4,5
- Typ vnitřní části zařízení 1 (např. trouby): Elektrické
- Typ vnitřní části zařízení 2 (např. trouby): Horkovzdušná
- Stupeň krytí ovládacích prvků: IPX4
- Materiál: AISI 304 vrchní deska, AISI 430 opláštění

Sap kód	00002059	**Příkon zóny 2 [kW]**	4,5
Šířka netto [mm]	988	**Příkon zóny 3 [kW]**	4,5
Hloubka netto [mm]	609	**Příkon zóny 4 [kW]**	4,5
Výška netto [mm]	900	**Příkon zóny 5 [kW]**	4,5
Hmotnost netto [kg]	110.00	**Příkon zóny 6 [kW]**	4,5
Příkon elektrický [kW]	3.130	**Typ vnitřní části zařízení 1 (např. trouby)**	Elektrické
Napájení	230 V / 1N - 50 Hz	**Typ vnitřní části zařízení 2 (např. trouby)**	Horkovzdušná
Výkon plynový [kW]	27.000	**Šířka vnitřní části zařízení [mm]**	548
Druh připojení plynu	Zemní plyn, propan butan	**Hloubka vnitřní části zařízení [mm]**	360
Počet zón	6	**Výška vnitřní části zařízení [mm]**	338
Příkon zóny 1 [kW]	4,5		

RM GASTRO, s.r.o.,
Třída Čs. armády 816,
391 81 Veselí nad Lužnicí 1, ID:49825062

Technický list

Technický výkres

Sporák kombinovaný s horkovzdušnou elektrickou troubou GN 1/1 - 6x hořák 230 V / 1N		
Model	**Sap kód**	00002059
SPT 90 GLS	**Skupina artiklů**	Sporáky

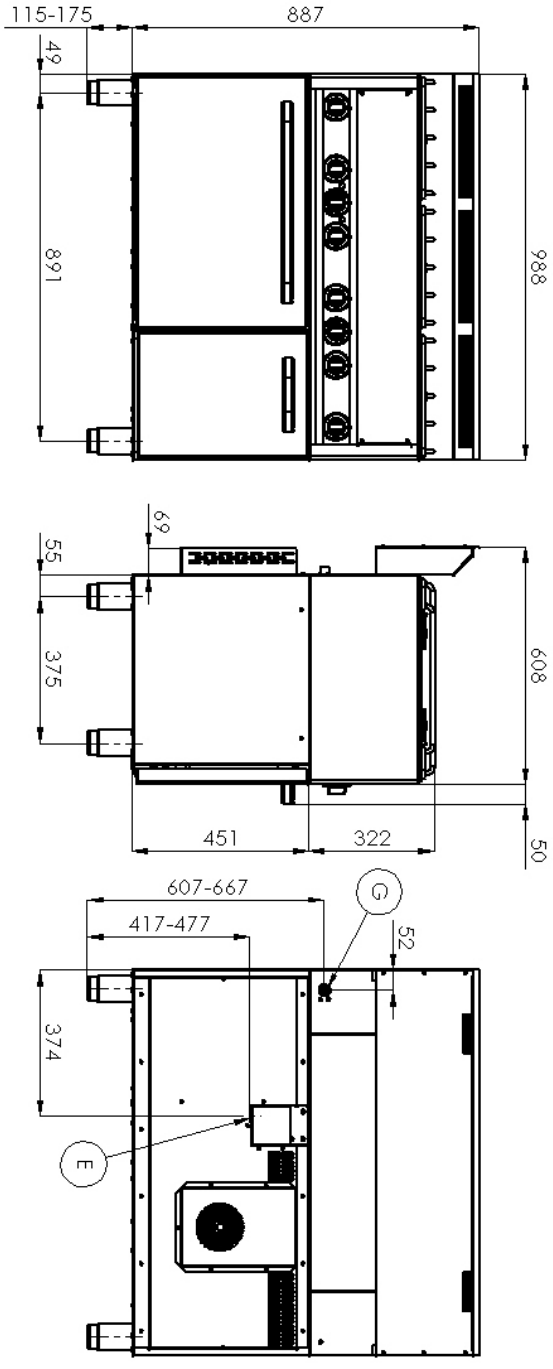

RM GASTRO, s.r.o.,
Třída Čs. armády 816,
391 81 Veselí nad Lužnicí 1, ID:49825062

Technický list

Výhody produktu

Sporák kombinovaný s horkovzdušnou elektrickou troubou GN 1/1 - 6x hořák 230 V / 1N

Model	Sap kód	00002059
SPT 90 GLS	Skupina artiklů	Sporáky

1 Centrované vysoce výkonné hořáky

vysoký výkon a účinnost
mosazné odnímatelné hořáky
dlouhá životnost
rozebíratelný

- úspora energie (dokonalé spalování)
- úspora času pro přípravu pokrmů
- jednoduchá údržba / čištění

2 Hygienické prolisy vrchní desky

absence ostrých rohů a hran (potenciální místa, kde by mohly ulpívat nečistoty)
plynulé přechody

- jednoduché rychlé čištění

3 Horkovzdušná trouba

horkovzdušné pečení
vysoká kapacita a variabilita
celonerezové provedení

- vhodné pro maso, ryby, zapečené těstoviny, bílé maso, sladké pečivo
- dlouhá životnost
- jednoduché čištění

4 Stupeň krytí ovládacích prvků IPX4

bezúdržbový systém
odolnost proti stříkající vodě
dlouhá životnost

- úspory na servisních zásazích
- větší bezpečnost práce pro personál

5 Celonerezové provedení

dlouhá životnost
odolnost materiálu z nerezové oceli AISI 304
materiál nerezne

- úspory na servisních zásazích
- snadné čištění a údržba zařízení

6 Bezpečnostní prvek – termočlánek

bezpečná obsluha pro personál
nedochází ke zbytečnému úniku plynu
dlouhá životnost

- úspory na servisních zásazích
- snadná a rychlejší obsluha

7 Odnímatelná vana pod hořáky

rozebíratelná horní deska i bez nářadí

- snazší čištění
- možnost mýt v myčce
- snazší servis

RM GASTRO, s.r.o.,
Třída Čs. armády 816,
391 81 Veselí nad Lužnicí 1, ID:49825062

Technický list

Technické parametry

Sporák kombinovaný s horkovzdušnou elektrickou troubou GN 1/1 - 6x hořák 230 V / 1N

Model	Sap kód	00002059
SPT 90 GLS	Skupina artiklů	Sporáky

1. **Sap kód:**
   00002059
2. **Šířka netto [mm]:**
   988
3. **Hloubka netto [mm]:**
   609
4. **Výška netto [mm]:**
   900
5. **Hmotnost netto [kg]:**
   110.00
6. **Šířka brutto [mm]:**
   705
7. **Hloubka brutto [mm]:**
   1055
8. **Výška brutto [mm]:**
   1120
9. **Hmotnost brutto [kg]:**
   115.00
10. **Typ spotřebiče:**
    Kombinované zařízení
11. **Konstrukční typ zařízení:**
    S podestavbou
12. **Příkon elektrický [kW]:**
    3.130
13. **Napájení:**
    230 V / 1N - 50 Hz
14. **Výkon plynový [kW]:**
    27.000
15. **Druh připojení plynu:**
    Zemní plyn, propan butan
16. **Stupeň krytí ovládacích prvků:**
    IPX4
17. **Materiál:**
    AISI 304 vrchní deska, AISI 430 opláštění
18. **Kontrolky:**
    chodu a nahřátí trouby
19. **Materiál vrchní desky:**
    AISI 304
20. **Tloušťka vrchní desky [mm]:**
    0.80
21. **Počet zón:**
    6
22. **Příkon zóny 1 [kW]:**
    4,5
23. **Příkon zóny 2 [kW]:**
    4,5
24. **Příkon zóny 3 [kW]:**
    4,5
25. **Příkon zóny 4 [kW]:**
    4,5
26. **Příkon zóny 5 [kW]:**
    4,5
27. **Příkon zóny 6 [kW]:**
    4,5
28. **Počet stupňů regulace výkonu:**
    6

RM GASTRO, s.r.o.,
Třída Čs. armády 816,
391 81 Veselí nad Lužnicí 1, ID:49825062

Technický list

Technické parametry

Sporák kombinovaný s horkovzdušnou elektrickou troubou GN 1/1 - 6x hořák 230 V / 1N

Model	Sap kód	00002059
SPT 90 GLS	Skupina artiklů	Sporáky

29. Pojistný termostat do x °C:
360

30. Nastavitelné nožičky:
Ano

31. Počet hořáků/ploten:
6

32. Typ plynových varných zón:
Mosazné hořáky

33. Typ trouby:
elektrická horkovzdušná

34. Typ vnitřní části zařízení 1 (např. trouby):
Elektrické

35. Typ vnitřní části zařízení 2 (např. trouby):
Horkovzdušná

36. Šířka vnitřní části zařízení [mm]:
548

37. Hloubka vnitřní části zařízení [mm]:
360

38. Výška vnitřní části zařízení [mm]:
338

39. Maximální teplota vnitřní komory [°C]:
300

40. Minimální teplota vnitřní komory [°C]:
50

41. Napojení na kulový ventil:
1/2

42. Průřez vodičů CU [mm²]:
0,75

RM GASTRO, s.r.o.,
Třída Čs. armády 816,
391 81 Veselí nad Lužnicí 1, ID:49825062